FORMAT 4®

kappa 550
НА ШАГ ВПЕРЕДИ

RUS

kappa 550

FORMAT 4®

Мощный. Умный. Безопасный. Новая версия уже зарекомендовавшей себя модели форматно-раскроечного станка

Массивная древесина

Плитный материал

Пластик

Алюминий

Превосходное сочетание дизайна, точности и безопасности в самой умной конфигурации. На протяжении более десятилетия kappa 550 марки Format4 является первым выбором среди форматно-раскроечных станков и в новой версии продолжает оставаться на своей лидирующей позиции. Индивидуальная комплектация, интуитивно понятная система управления и целый ряд новых впечатляющих функций оборудования марки Format4 гарантируют максимальную эффективность и значительное увеличение производительности на вашем предприятии.

Отличительными характеристиками системы управления e-motion станка kappa 550 Format4 являются: управляемый параллельный упор, неограниченное количество ячеек памяти для инструмента и программируемая оптимизация раскроя с разработанным нами программным обеспечением. Управление всеми осями станка осуществляется на эргономичной и интуитивно понятной панели управления с 15-дюймовым сенсорным дисплеем.
kappa 550 марки Format4 является единственным в мире форматно-раскроечным станком премиум-класса с революционной системой безопасности PCS®.

ВИДЕО

felder.group/kappa550-ger

Вариации

Модели и ваши преимущества

kappa 550 e-motion

Высокоточный форматно-раскроечный станок премиум-класса с высотой реза 202 мм, запатентованной системой направляющих форматно-подвижного стола "X-Roll"®, а также уникальной системой предупреждения контакта PCS®.

Оснащение e-motion впечатляет управляемым параллельным упором, неограниченным количеством ячеек памяти для инструмента и полностью программируемой последовательностью раскроя на сенсорном дисплее с диагональю 15".

kappa 550 x-motion

Высокоточный форматно-раскроечный станок премиум-класса с высотой реза 202 мм, запатентованной системой направляющих форматно-подвижного стола "X-Roll"®, а также уникальной системой предупреждения контакта PCS®.

Оснащение x-motion включает в себя управляемый параллельный упор, неограниченное количество ячеек памяти для инструмента и полностью программируемую последовательность раскроя на сенсорном дисплее с диагональю 10.1".

kappa 550

Высокоточный форматно-раскроечный станок премиум-класса с высотой реза 202 мм, запатентованной системой направляющих форматно-подвижного стола "X-Roll"® с длиной реза до 3700 мм, а также уникальной сиситемой предупреждения контакта PCS®.

Станки премиум-класса марки FORMAT4 для самых высоких требований

- Неизменно высокая производительность в непрерывной производственной эксплуатации
- Производственные решения по индивидуальным требованиям заказчика
- Массивная конструкция с высококачественными компонентами
- Различные варианты конфигураций с технологическими решениями
- Абсолютная инженерная точность
- Удобство управления премиум-класса
- Качество и точность из Австрии
- Высочайшая производительность
- Первоклассное сервисное обслуживание на этапе совершения покупки и в процессе эксплуатации оборудования
- Гибкие финансовые решения
- 67 лет опыта в в области машиностроения

Краткий обзор основных преимуществ

Панель управления smartouch

Панель управления smartouch с 15-дюймовым ссенсорным дисплеем обеспечивает простое и быстрое управление станком.

» База данных инструмента (вкл. положение подрезного агрегата для 2-осевого подрезного агрегата и подрезного агрегата Control)
» Программы раскроя (общая информация)
» Сохранение последних пяти введённых значений
» Импорт и экспорт базы данных инструмента, хранение программ
» Дистанционное обслуживание через Teamviewer
» Функция парковки (параллельный упор, подрезной агрегат)
» Перемещение осей с фиксированным размером шага (инкрементом)
» Множество программ раскроя
» Обработка карт раскроя ПО для оптимизации раскроя

Высокая скорость позиционирования осей

Синхронное 3-осевое позиционирование – экономия до 50% времени в сравнении с продуктами других производителей премиум-класса.

“Easy-Glide” – изменение угла наклона агрегатов без использования смазки или дополнительного технического обслуживания

Наклон пильного агрегата осуществляется с помощью зарекомендовавшей себя системы направляющих с поворотными сегментами Format4 “Easy-Glide”. В направляющих с поворотными сегментами используется специальный синтетический материал, способный выдерживать высокие нагрузки, что обеспечивает чрезвычайно надежную и безаварийную эксплуатацию в течение продолжительного периода времени.
6 лет гарантии на систему направляющих с поворотными сегментами “Easy-Glide”!

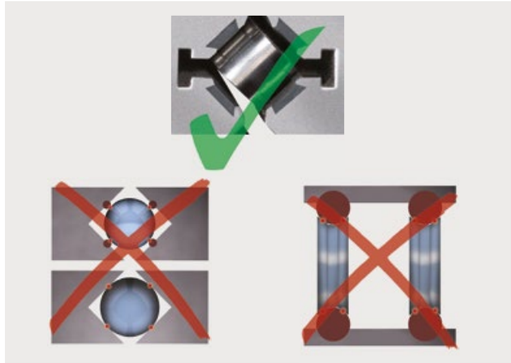

Форматно-раскроечный стол “X-Roll”

"X-образное" расположение роликов позволяет равномерно распределять поступающую на все стороны нагрузку. Отсутствие точечной нагрузки, система направляющих отличается чрезвычайно плавным ходом и долговечностью.
10 лет заводской гарантии на систему направляющих форматно-подвижного стола Felder “X-Roll” !

ПЕРВАЯ В МИРЕ: PCS® – Preventive Contact System (“Система предупреждения контакта”)

Серьёзные несчастные случаи при работе на форматно-раскроечных станках уже в прошлом – на сегодняшний день PCS является самым быстрым в мире бесконтактным защитным устройством.
» PCS срабатывает перед контактом с пильным диском при возникновении риска несчастного случая.
» PCS имеет чрезвычайно высокую скорость срабатывания порядка нескольких миллисекунд.
» PCS является 100% безопасной для станка и пильного диска.
» PCS обеспечивает безопасность работы в зоне реза.
» PCS срабатывает даже при проделывании скрытых резов.
» PCS готова к новому использованию по одному нажатию кнопки.
» PCS не требует дополнительного технического обслуживания и циклов чистки.
» PCS функционирует без дополнительных, внешних источников энергии, сенсоров или видео систем.
» PCS срабатывает всегда, независимо от попадания пыли.

**Оснащение системой PCS® не освобождает пользователя от использования предусмотренных нормами защитных устройств. Согласно требованиям станок должен быть оснащен стандартным оборудованием для обеспечения безопасности, таким как расклинивающий нож и верхнее ограждение пилы.*

Всегда на виду и под рукой – передний отсек для инструмента со светодиодной индикацией

По запросу мы можем оснастить ваш станок kappa 550 отсеком для инструмента со светодиодной индикацией для 4 пильных полотен с макс. диаметром 400 мм, 1 пильного полотна с макс. диаметром 550 мм и 2 расклинивающих ножей.

Детали

Интуитивно понятная панель управления smartouch с сенсорным дисплеем

Системы управления
kappa 550 x-motion: Сенсорный дисплей с диагональю 10"*
kappa 550 e-motion: Сенсорный дисплей с диагональю 15"

Управление всеми осями станка осуществляется на эргономичной и интуитивно понятной панели управления с сенсорным дисплеем. Разработанное нами программное обеспечение с графическим пользовательским интерфейсом, множество программ, USB-порт и настройка сетевого подключения облегчают работу и обеспечивают эффективность и максимальную производительность. USB-порт для импорта и экспорта данных с подготовкой под сетевое подключение и дистанционное техническое обслуживание.

Хранение программ:
» База данных инструмента (вкл. положение подрезного агрегата для 2-осевого подрезного агрегата и подрезного агрегата Control)
» Программы раскроя (общие)
» Программы для каждой функции
» Сохранение последних пяти введённых значений
» Импорт и экспорт базы данных инструмента, хранение программ
» Дистанционное обслуживание через Teamviewer

Функции:
» Функция парковки (параллельный упор, подрезной агрегат)
» Перемещение осей в шаговом режиме
» Перемещение осей с фиксированным размером шага (инкрементом)
» Калькулятор
» Функции администратора

Программы раскроя / функции для расширительного стола / поперечный упор:
» Зарезка на ус
» Комбинированное пиление (за исключением оснащения электронным поперечным упором)
» Обработка карт раскроя ПО для оптимизации раскроя
» Угловой срез

Программы раскроя / функции для управляемого параллельного упора:
» Фальцы
» Пазы
» Ряды пазов
» Косой срез
» Диагональное пиление plus

*(*Опция управляемого параллельного упора)*

Элементы управления kappa 550

Система управления с ЧПУ сс красной светодиодной индикацией управление позиционированием высоты и угла наклона пильного диска с автоматической коррекцией высоты реза при наклоне. Возможность регулировки всех возможных функций в ручном режиме. В оснащение также входит индикация числа оборотов пильного диска, а также 50 ячеек памяти для базы данных инструментов.

Расширение системы управления “e-motion plus”

По запросу функциональность системы управления станка с сенсорной панелью управления “smartouch” может быть расширена многочисленными программами для геометрических функций: чердачный полуэтаж, параллелограм, трапеция, многоугольник, лестница, треугольник, пирамида, куб, шипы / пазы, угловая спинка скамьи.

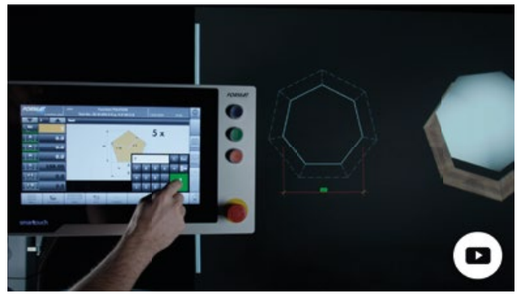

Обучающие видео: Предустановленные программы раскроя

Каждый рез на форматно-раскроечном станке марки Format4 – это шедевр точности. Например, вырезка пирамиды, которая является одной из 18 стандартных программ раскроя.

Фальцы, пазы, насечки, угловые и косые срезы, зарезка на ус и различные геометрические формы – наши короткие видео помогут вам понять принцип работы – просто введите форму и размеры заготовки на цифровом сенсорном дисплее и следуйте визуальной схеме раскроя – вот и всё!

**Просьба принимать во внимание, что некоторые представленные программы раскроя не могут быть использованы на станках без двойного наклона.*

Программное обеспечение для оптимизации раскроя “Ardis”

Благодаря интеграции программного обеспечения для оптимизации раскроя в управление станка Format4, все стадии обработки проходят быстро, эффективно и централизовано. Благодаря удобному и простому в использовании интерфейсу пользователя, не требуется никакого специального обучения.

Принтер для этикеток

Принтер для этикеток обеспечивает не только четкую маркировку отдельных деталей, но и позволяет безошибочно выполнять их дальнейшую обработку. Так, например, программы для станков с ЧПУ и кромкооблицовочных станков могут быть сохранены и при необходимости запущены с использованием сканера штрих-кода. Использование принтера для этикеток позволяет значительно экономить время на обработку деталей, что повышает производительность, качество работы и вашу прибыль.

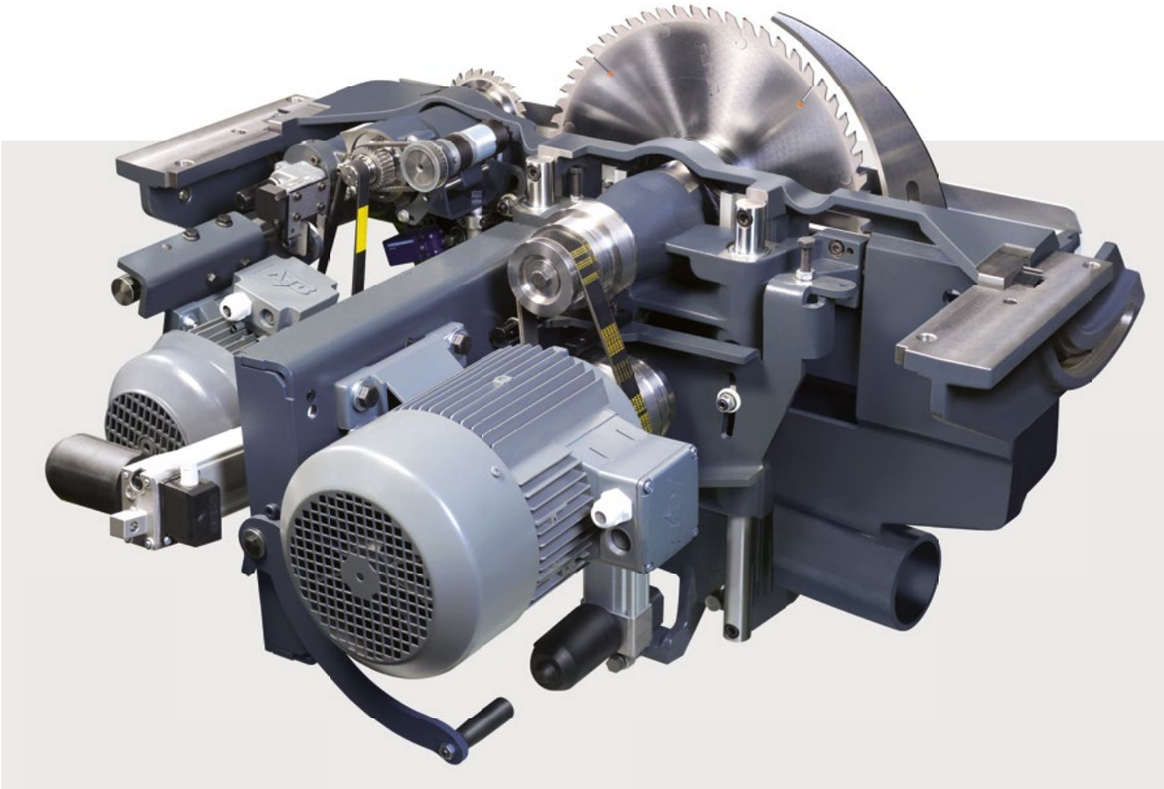

Пильный агрегат "200"

Проверенный временем пильный агрегат марки Format4, выполненный из серого чугуна, наряду с максимальной производительностью и точностью, отличается чрезвычайной плавностью хода и высокой эффективностью.

» 3-осевой подрезной агрегат "Control"
» Подрезной агрегат с функцией парковки
» Сенсация:
система быстрой смены пильных полотен без специнструмента
» Большая высота раскроя, также с подрезным агрегатом
» Разбрызгивающее устройство для обработки цветных металлов
» Направляющие сегменты изменения угла наклона "Easy-Glide" для пильного агрегата
» Угол поворота пилы 0°–46°
» Крупногабаритный пильный вал,
расположенный на двух роликоподшипниках

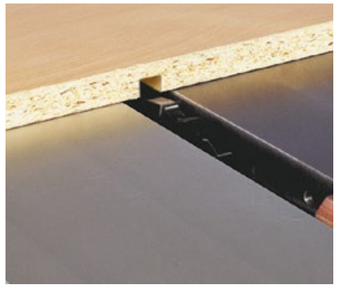

Нарезание пазов

Благодаря съёмному пильному фланцу и вставке стола пильный агрегат может оснащаться регулируемым пазовальным инструментом с возможностью проделывания пазов шириной до 19.5 мм.

Разбрызгивающее устройство для обработки цветных металлов

Для обработки цветных металлов ваш станок марки Format4 может быть оснащён разбрызгивающим устройством. Высококачественное смазочное масло распыляется непосредственно на пильный диск через канал распылительного устройства.

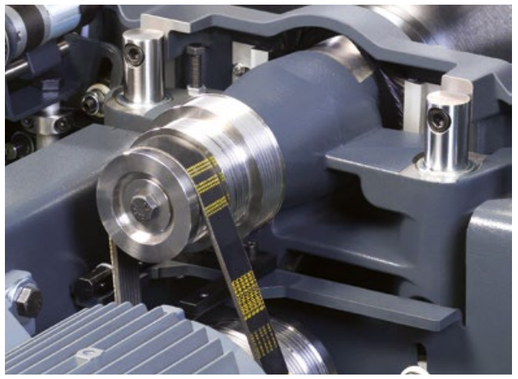

Крупногабаритный пильный вал, расположенный на двух роликоподшипниках

» Абсолютно безвибрационная работа
» Превосходная передача мощности благодаря использованию поликлинового ремня Poly-V
» По умолчанию: частота вращения 3000/4000/5000 об/мин, 2800 и 4000 об/мин при мощности двигателя 15 кВт
» По запросу: бесступенчатая регулировка числа оборотов 2000–6000 об/мин

Большая высота реза

Оснащение станка kappa 550 высотой реза 202 мм позволяет преодолевать ограничения обработки на вашем производстве. Именно эти показатели являются ключевыми, когда речь идёт о форматно-раскроечных станках премиум-класса!

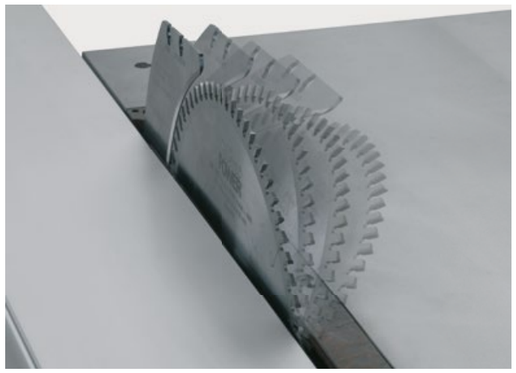

Угол наклона пильного диска 0°–46°

Высота реза 146 мм при угле наклона 45° – распил крупногабаритных заготовок под углом теперь проще простого!

Система быстрой смены пильных полотен без инструмента "Easy-Lock" – только с Format4!

Система зажатия инструмента не требует абсолютно никакого техобслуживания и обеспечивает удобную работу на многие годы вперёд: замена пильных дисков происходит без особых усилий и практически мгновенно.

Быстро, просто, безопасно – система крепления пильного диска "Quick-Lock"

Быстрая и простая замена пильного диска при помощи всего одного инструмента благодаря системе "Quick-Lock".

Подрезной агрегат. Мощный и эффективный.

Вы можете выбрать один из четырёх максимально производительных типов подрезных агрегатов:

» "Classic" с подрезным пильным диском ∅ 120/125 мм
» "Automatic" с функцией автоматического поднятия и погружения
» "2-осевой агрегат с", регулировкой по высоте и соосности
» 3-осевой подрезной агрегат "Control" с регулировкой по высоте, ширине и соосности и положением парковки

Все агрегаты сочетают в себе надёжные и протестированные элементы управления для обеспечения великолепных результатов раскроя. Диаметр подрезного пильного диска 120/125 мм и частота вращения 8600 об/мин (10,300 об/мин. при 60 Гц).

Визуализация безопасности – индикация включения подрезного агрегата

Красная светодиодная полоса сразу же сигнализирует о включении подрезного агрегата, благодаря чему достигается ещё большая безопасность эксплуатации (опция).

3-осевой подрезной агрегат "Control"

Ширина и высота подрезной пилы задаётся автоматически при выборе сохранённого инструмента и ширины зуба главного пильного диска. Любые изменения позиционирования подрезного агрегата, отличные от стандартных, при необходимости можно сохранять и загружать.

Подрезной агрегат с функцией парковки

Больше не нужно снимать подрезной пильный диск при использовании пильных дисков большего диаметра! Новый форматно-раскроечный станок марки Format4 "прячет" подрезную пилу при нажатии на кнопку, тем самым освобождая место для пильного диска большего диаметра и экономит ценное производственное время. Данная опция позволяет защитить диск подрезной пилы от внешних воздействий.

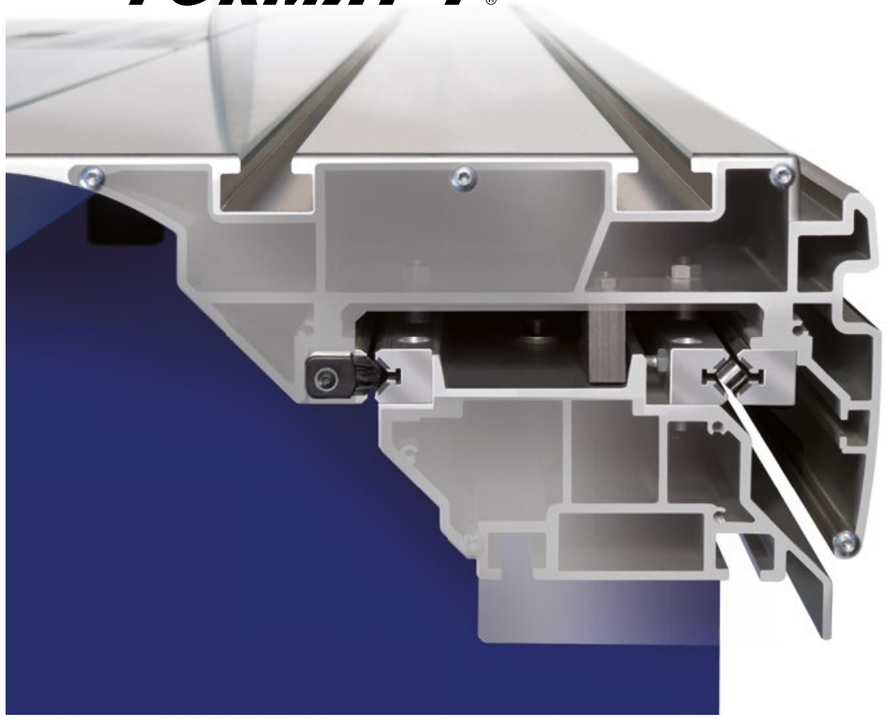

Шедевр машиностроения – высочайшая точность и плавность хода!

Крупногабаритный и рассчитанный на высокие нагрузки алюминиевый форматно-подвижной стол "парит" на крестообразных роликах – высокотехнологичная, современная система направляющих "X-Roll" разработана специально для форматно-подвижных столов марки Format4. "X-образное" расположение роликов ("X-Roll") позволяет равномерно распределять поступающую нагрузку на все стороны. Подшипники по всей ширине прилегают к направляющим, что гарантирует высочайшую точность и плавность хода форматно-подвижного стола. "X-Roll" гарантирует вам качество и точность, которое вы ожидаете от нового форматно-раскроечного станка. А вот еще одна причина, чтобы выбрать Format4: 10 лет заводской гарантии подчёркивают надёжность системы "X-Roll".

Важные детали

» Система направляющих с чрезвычайной лёгкостью хода и продолжительным сроком службы! Роликовые направляющие не имеют точечной нагрузки!
» "Пылезащитная" конструкция системы направляющих.
» Поверхности направляющих закалены и отшлифованы.
» 10 лет гарантии на систему направляющих форматно-подвижного стола "X-Roll" марки Format4!

Кнопка запуска на форматно-подвижном столе

Фиксация в любом положении – система фиксаторов каретки

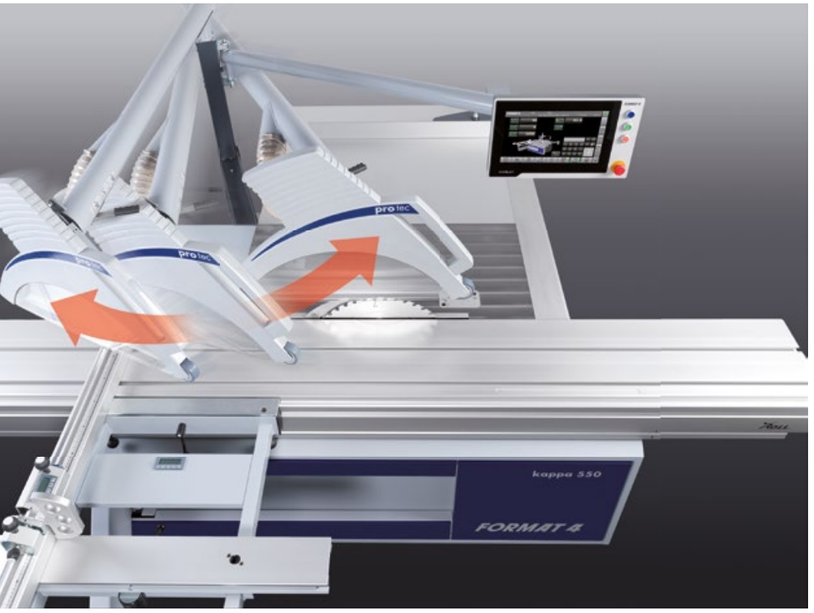

Верхнее ограждение пильного диска

Верхнее ограждение пильного диска прекрасно интегрировано в дизайн станка Format4. Работать с огражде-нием пильного диска легко и удобно! Одним движением руки защита пильного диска может быть полностью отведена за пределы рабочей зоны станка. Аспирационный кожух автоматически подстраивается под высоту заготовки и, тем самым, всегда обеспечивает оптимальную защиту и максимальную мощность аспирации. Подвеска верхнего ограждения более чем на 600 мм смещена к задней части пильного вала. Таким образом, длинные заготовки, такие как кухонные столешницы, могут быть раскроены с легкостью и удобством.

На правильном пути – лазерная индикация линии реза

Лазерный указатель линии реза устанавливается на верхней защите пилы, не требует обслуживания и гибко настраивается во всех положениях. Хорошо различимая линия упрощает торцевание и пазование.

Верхнее ограждение с нижним аспирационным кожухом

Верхнее ограждение пильного диска и поворотный аспирационный кожух под столом дают превосходные аспирационные результаты. Верхнее ограждение пильного диска перемещается по линейным направляющим, что значительно упрощает настройку высоты. Стружка и пыль с пильного диска попадают в аспирационную трубу через короткий шланг. Оптимальное удаление стружки обеспечивается благодаря полностью закрытому пильному агрегату под столом. Канал для стружки имеет оптимальную форму для её отвода и гарантирует превосходные аспрационные результаты в работе основной пилы и подрезного агрегата.

Дистанционное разблокирование

Одним движением руки защита пильного диска может быть полностью отведена за пределы рабочей зоны станка. По желанию вы можете напрямую разблокировать верхнее ограждение пильного диска нажатием на рычаг на кожухе.

Расширительный стол с градусно-растровой системой

Точность юстировки и фиксация без потери времени являются преимуществами высокоточной градусово-растровой системы с компенсацией длины. Высокоточные растровые точки позволяют изготавливать различные многоугольники, например, 5,625 (32-угольник), 11,25 (16-угольник), 22,5 (8-угольник). Дополнительные растровые точки на 15°, 20°, 25°, 30°, 35°, 40° и 45° могут быть выбраны для изготовления соединений в стык и в ус. Каждая растровая точка оснащена системой компенсации длины. Высокоточная градусно-растровая система с компенсацией длины Felder настроена на заводе-изготовителе. Также каждая растровая точка может быть установлена по отдельности. Прекрасно интегрированная в дизайн станка высокоточная градусно-растровая система позволит увеличить вашу производительность благодаря превосходному сочетанию цены и качества.

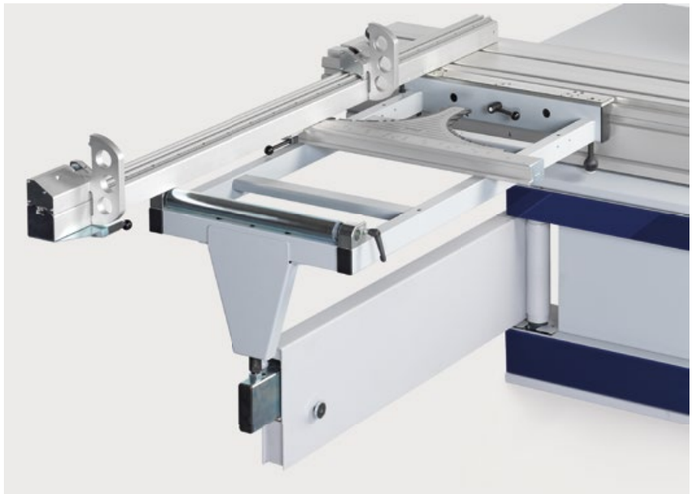

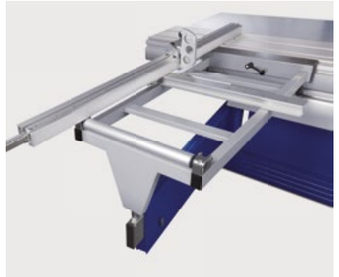

Цифровая индикация с точностью до одной десятой

По желанию мы оснастим ваш станок марки Format4 цифровым поперечным упором. При этом, удачно интегрированная электронная индикация обеспечит вам показания значений настройки с точностью до одной десятой. Дополнительные функции, такие как настройка составного размера, облегчат вашу ежедневную работу.

Более гибкая настройка – эргономичная зажимная рукоятка поперечного упора

С усовершенствованной зажимной рукояткой бесступенчатое изменение положения поперечного упора на расширительном столе от 0° до 45° стало ещё проще и быстрее. Эргономичная зажимная рукоятка большого размера может использоваться под любым углом.

Поперечный упор

Поперечный упор позволяет вам выполнять торцевой раскрой до 3200 мм. Даже в стандартной версии станок обеспечивает вам великолепное качество обработки и комфорт управления. Шкала и увеличительное стекло на упоре обеспечивают точность выполнения работ по настройке.

Расширительный стол “X-Roll”

Расширительный стол с 8–ю шарикоподшипниками, интегрированными направляющими роликами и подшипниками, обеспечивает плавный ход при максимальных нагрузках. Опорные направляющие движутся параллельно системе направляющих “X-Roll” и обладают быстрой и точной регулировкой. Светодиодная индикация позволяет задать требуемый угол с точностью до десятой доли миллиметра. Бесступенчатый диапазон наклона от -45° до +45° обеспечивает точную зарезку на ус.

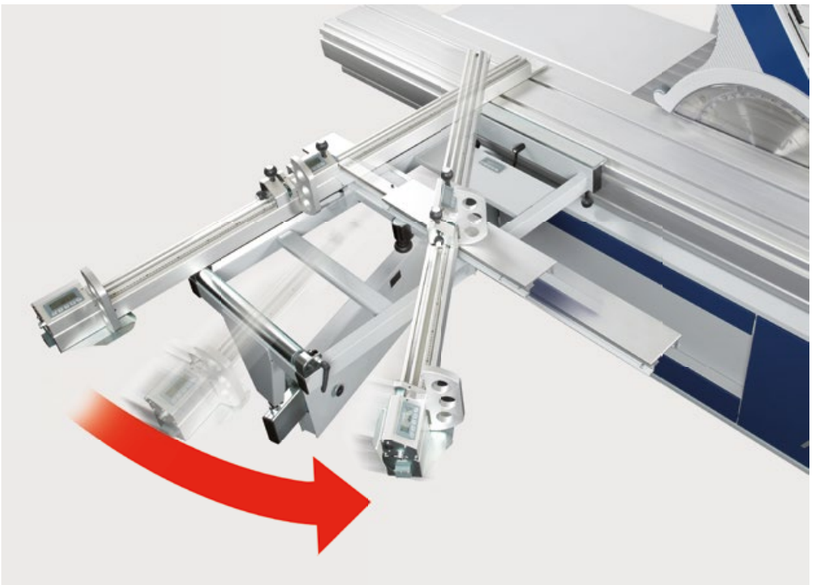

Параллелограммный расширительный стол

Бесступенчатый диапазон регулирования от -46° до +46°. Светодиодная индикация позволяет задать требуемый угол с точностью до десятой доли миллиметра. Со стандартным упором компенсация длины осуществляется при помощи нониусной шкалы, с поперечным упором компенсация длины выполняется с панели управления.

“digi-compensation plus” – цифровой дисплей для системы компенсации угла/длины

С помощью опции цифрового дисплея для системы компенсации угла/длины “digi-compensation plus” для “X-Roll” или параллелограммого расширительного стола, точное расположение поперечного упора рассчитывается при помощи заданных угловых значений, которые передаются на него по радио сигналу. Прямое управление с пульта управления также позволяет компенсировать положение поперечного упора по отношению к ширине зуба инструмента и наклону пильного диска. Это всегда обеспечивает вам точные результаты измерения без какой-либо перенастройки при работе с различными пильными дисками.

Сплошная магнитная накладка на расширительный стол

Новая сплошная накладка и магнитные опоры на расширительный стол значительно увеличивают опорную поверхность и гарантируют оптимальное сцепление с материалом и надежное базирование заготовок меньшего размера.

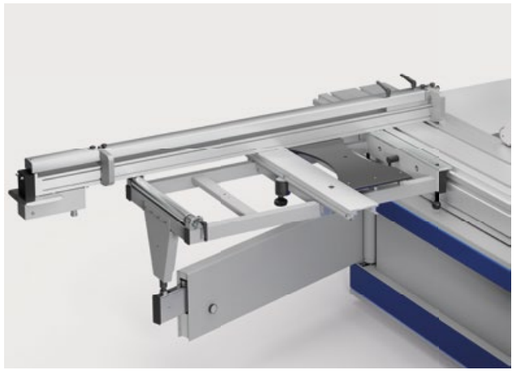

Электронный поперечный упор

Модели станков x-motion и e-motion могут быть оснащены электронным поперечным упором. Электронный поперечный упор может выставляться на обе стороны расширительного стола и оборудован двумя стопорами. Максимальная установочная длина составляет 3400 мм. Для экономии места телескопическая часть может быть легко демонтирована. Компенсация длины происходит автоматически в зависимости от заданного угла.

» Электронный поперечный упор с 2 стопорами и возможностью удлинения до 3400 мм
» Автоматическая система компенсации угла/длины

Транспортная и монтажная тележка для расширительного стола

Теперь быстро, удобно и без усилий вы можете монтировать и демонтировать ваш расширительный стол с помощью транспортной и монтажной тележки. И еще один положительный аспект: ваш расширительный стол полностью убран!

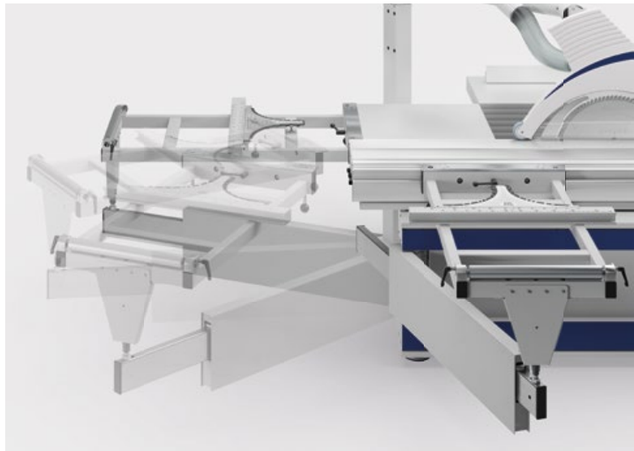

Дополнительная характеристика – Парковка расширительного стола

Расширительный стол можно с лёгкостью отвести в сторону. Экономьте своё время – сложная процедура монтажа/демонтажа расширительного стола ушла в прошлое! Поворотная система расширительного стола обеспечивает удобство управления высшего класса с максимальной экономией занимаемой площади. Гарантия эргономичной работы без нагрузки на спину.

PCS® PREVENTIVE CONTACT SYSTEM

PCS® – революционная разработка в области техники безопасности для форматно-раскроечных станков. Этот метод, основанный на принципе электромагнитного взаимодействия, имеет чрезвычайно высокую скорость срабатывания порядка нескольких миллисекунд. При возникновении риска несчастного случая система PCS срабатывает мгновенно и активирует погружение пильного диска под рабочий стол с чрезвычайно высокой скоростью.

Мониторинг с обнаружением входа в опасную зону
При быстром и неожиданном входе в опасную зону система PCS® активирует опускание пильного диска под рабочий стол. Невидимый защитный контур окружает пильный диск и предотвращает контакт со всех сторон.

Мгновенная готовность к использованию и устойчивость к загрязнениям.
Форматно-раскроечный станок снова готов к работе одним нажатием кнопки. PCS® функционирует без дополнительных внешних источников энергии и не требует дополнительного технического обслуживания или циклов чистки. Системе PCS® не требуется внешних сенсоров или видео систем, она работает даже при попадании пыли.

В нашем новом видео вы найдёте информацию обо всех моделях kappa 550, выдающихся детальных решениях и уникальном бесконтактном защитном устройстве – **PCS®**

Встроенная в верхнее ограждение сигнальная лампа PCS®
В рукоятку верхнего ограждения пильного диска встроена сигнальная лампа, которая отображает статус работы системы PCS®.

Позиционное управление параллельным упором

Позиционирование параллельного упора осуществляется с помощью электромотора и встроенного в стол шарикового винта (с системой защиты от пыли). Позиционирование с точностью до десятой доли миллиметра, большая скорость перемещения, а также одновременное позиционирование параллельного упора, установка высоты и угла пильного диска обеспечивают высокую точность обработки и позволяют экономить драгоценное рабочее время.

» Автоматическое распознавание вертикального или горизонтального положения параллельного упора
» Парковочное положение параллельного упора
» Исключение столкновения с пильным диском благодаря координации работы базы данных инструментов системой позиционирования
» Возможность перемещения профиля параллельного упора в сторону по всей ширине реза

Стандартный поперечный упор с круглой направляющей

» Шкала на столе (стандарт)
» Точная регулировка (стандарт)
» Опция: Электронный цифровой индикатор для стандартного параллельного упора
» Управление позиционированием параллельного упора, отображение ширины реза на электронном цифровом индикаторе

Параллельный упор буквально “парит” над круглой направляющей форматно-раскроечного станка. Быстроразъёмный зажим и система точной регулировки гарантируют быструю и непринуждённую настройку параллельного упора. Для обработки узких и тонких заготовок при наклоне пильного диска, для облегчения подачи заготовки, параллельный упор может быть расположен лицевой стороной вниз.

Электронная цифровая индикация – точность считывания из любого положения.

Параллельный упор может быть оснащён электронным цифровым индикатором. В зависимости от рабочего положения, дисплей может быть повёрнут на 90°. Дополнительные функции, такие как настройка составного размера, облегчат вашу работу.

Другие преимущества:

» Все отображаемые значения хорошо видны благодаря ярко красному светодиодному дисплею
» Устройство не требует отдельной батареи питания, так как подключается непосредственно к электропитанию станка
» Система автоматического распознавания вертикального или горизонтального положения упора
» Компенсация размеров ширины зуба пильного диска

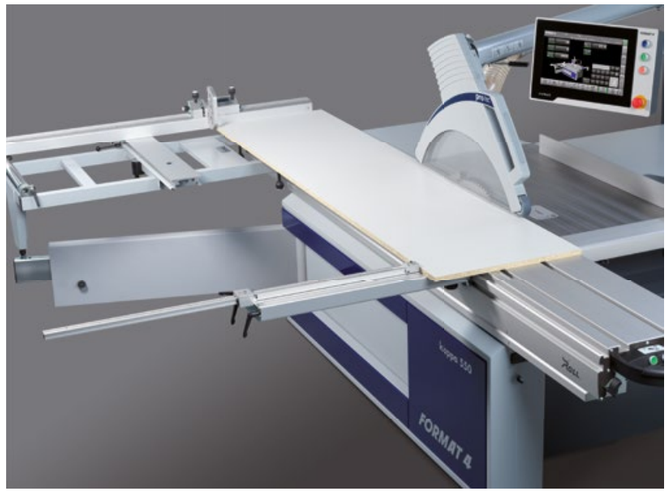

Параллельный упор для форматно-подвижных столов “X-Roll”

Идеальное приспособление для продольных распилов на форматно-подвижном столе! Любые, даже уникальные задачи на форматно-раскроечных станках Felder легко решаются с помощью упора для контроля параллельности реза. Используйте наш упор в комбинации с флажками торцовочного упора для получения идеального результата. Установив упор на подвижном столе вы с лёгкостью считаете значения от 25 до 1000 мм благодаря встроенному увеличительному стеклу.

Поперечный упор на форматно-подвижном столе

Для осуществления поперечного распила в диапазоне от +45° до –45° настройка поперечного упора осуществляется при помощи интегрированной в подвижной стол шкалы. Его быстрый монтаж без использования инструментов возможен благодаря Т-образному пазу и боковым креплениям форматного-подвижного стола. Шкала и увеличительное стекло на упоре обеспечивают точность выполнения работ по настройке до 1100/2050 мм.

Пневматическое прижимное устройство

» Удобная фиксация заготовок при максимальной гибкости в обработке. Может использоваться на всех форматно-раскроечных и фрезерных станках с подвижным столом.
» Удобная установка благодаря использованию магнитных креплений
» Защитный цилиндр для обеспечения максимальной безопасности рабочего процесса
» Использование прижимной балки возможно на расширительном столе любой длины
» Высота зажима 95 мм
» Зажимное усилие около 300 кг

Пильные диски Silent Power и многие другие товары доступны для заказа в нашем интернет-магазине Felder Group

Технические характеристики

	Электрика	kappa 550	kappa 550 x-motion	kappa 550 e-motion
001	Напряжение электросети 3x 400 В	S	S	S
002	Напряжение двигателя 3x 230 В	W	W	W
004	Частота вращения двигателя 50 Гц	S	S	S
005	Частота вращения двигателя 60 Гц	W	W	W
006	Двигатель 7.35 кВт (10 Л.С.); S6/40%, 3 скорости 3000/4000/5000 об/мин.	S	S	S
007	Двигатель 10 кВт (13.5 Л.С.); S6/40%, 3 скорости 3000/4000/5000 об/мин.	O	O	O
008	Двигатель 7.35 кВт (10 Л.С.); S6/40%, 3 скорости 3000/4000/5000 об/мин.	O	O	O
10	Пуск "звезда-треугольник"	S	S	S
12	Пусковой включатель для запуска аспирационной установки	O	O	O
17	Двигатель 7.35 кВт (10 Л.С.) S6/40%, с плавной регулировкой скорости 2000–6000 об/мин. !002	O	O	O
18	Двигатель 10 кВт (13.5 Л.С.) S6/40%, с плавной регулировкой скорости 2000–6000 об/мин. (невозможно для 3 x 230 В)	O	O	O

	Привод пильного агрегата	kappa 550	kappa 550 x-motion	kappa 550 e-motion
71	Отсек для инструмента со светодиодной индикацией		O	O
72	Расширение стола 1620 мм для форматно-подвижного стола с анодированным покрытием	O	O	O
73	Разбрызгивающее устройство для обработки лёгких металлов и пластиков (!1000)	O	O	O
74	Подрезной агрегат "Classic" 1,1 кВт, подрезной пильный диск-Ø 120/125 мм в комбинации с макс. Ø пильного диска 400 мм (макс. Ø пильного диска 500 мм при снятии подрезной пилы).	O	O	O
75	Электронное управление подрезным агрегатом с автоматическим подъёмом и опусканием подрезной пилы 1,1 кВт; подрезная пила-Ø 120/125 мм в комбинации с макс. Ø пильного диска 400 мм (макс. Ø пильного диска 500 мм при снятии подрезной пилы)	O	O	O
69	Управляемый 2-осевой подрезной агрегат, регулировка по высоте и соосности		O	O
76	3-осевой подрезной агрегат "Control" (высота, ширина, соосность) и положение парковки, 1,1 кВт, подрезной пильный диск-Ø 150 мм в комбинации с макс. Ø пильного диска 400 мм, диапазон регулирования 3.0–3.8 мм, макс. Ø пильного диска 500 мм в положении парковки.		O	O
77	Комплект фланцев для подрезного агрегата с диаметром вала 22 мм, вместо 20 мм для подрезных агрегатов "Classic" и "Automatic"	W	W	W
78	"Easy-Lock" - система быстрой смены пильного диска без инструмента и установка расклинивающего ножа. Специальные фланцовые штифты предотвращают прокручивание. Дополнительное оснащение для всех моделей kappa 550	O	O	O
780	"Quick-Lock" - система быстрой смены пильных полотен основной пилы и настройка расклинивающего ножа. Специальные фланцовые штифты предотвращают прокручивание.	O	O	O
79	Световой сигнал состояния подрезного агрегата (обязательная опция для комбинации PCS и подрезного агрегата)	O	O	O
820	Зажимное приспособление для пазовых пильных дисков	O	O	O
-	Расширение для увеличения длины реза до 1200 мм из стали	S	S	S
-	Регулируемая настройка высоты пильного диска	S	S	S
-	Регулируемая настройка угла наклона пильного диска 0°–46°	S	S	S
-	Диаметр пильного диска 250–550 мм, высота реза макс. 202 мм	S	S	S

	Управление	kappa 550	kappa 550 x-motion	kappa 550 e-motion
100	Пакет програм. обеспечения "e-motion plus"			O
1000	Система предупреждения контакта – PCS® (!17 / !18)	O	O	O
20	Система управления kappa с 3-х строчным LED-дисплеем для ввода высоты, угла расположения и числа оборотов рабочего инструмента	S		
21	Система управления x-motion с цветным сенсорным дисплеем с диагональю 10" на уровне глаз. USB-разъём и настройка сетевого подключения; панель может быть оптимально подстроена под положение оператора и с лёгкостью отведена в сторону		S	
22	Система управления e-motion с цветным сенсорным дисплеем с диагональю 15" на уровне глаз. USB-разъём и настройка сетевого подключения; панель может быть оптимально подстроена под положение оператора и с лёгкостью отведена в сторону			S
26	Штекерное соединение для быстрого снятия верхнего ограждения пилы и верхней панели управления		O	O

	Защитные и предохранительные устройства	kappa 550	kappa 550 x-motion	kappa 550 e-motion
80	Лазерная индикация линии реза на верхнем ограждении пилы	O	O	O
81	Удалённая разблокировка верхнего ограждения для отведения в сторону	O	O	O
-	Регулируемый по высоте кожух для 90° и кожух для угловых срезов, который можно отводить в сторону	S	S	S

	Ширина реза и параллельный упор	kappa 550	kappa 550 x-motion	kappa 550 e-motion
83	Форматно-подвижной стол из анодированного алюминия, ширина реза 1250 мм	O	O	
84	Ширина реза 1600 мм, изготовлено из анодированного алюминия	O	O	
85	Цифровой индикатор для параллельного упора с автоматической коррекцией высоты при наклоне	O		
86	Параллельный упор с позиционным управлением, цифровой индикатор на упоре, ширина реза 1250 мм	O		
87	Параллельный упор с позиционным управлением, цифровой индикатор на упоре, ширина реза 1600 мм	O	O	
88	Параллельный упор с позиционным управлением с цифровым индикатором на пульте управления на уровне глаз, ширина реза 1250 мм		O	S
89	Параллельный упор с позиционным управлением с цифровым индикатором на панели управления на уровне глаз, ширина реза 1600 мм		O	O
891	Параллельный упор с позиционным управлением, цифровой индикатор на упоре, ширина реза 1000 мм	O		
891	Параллельный упор с позиционным управлением с цифровым индикатором на панели управления на уровне глаз, ширина реза 1000 мм		O	W
-	Параллельный упор с точной регулировкой, длина 1200 мм, с возможностью отведения в сторону	S	S	
-	Ширина реза 1000 мм, сталь, с порошковым покрытием	S	S	

	Система направляющих форматно-подвижного стола “X-Roll”	**kappa 550**	**kappa 550 x-motion**	**kappa 550 e-motion**
130	Форматно-подвижной стол “X-Roll”, длина реза 2200 мм, обрезной башмак	W	W	W
131	Форматно-подвижной стол “X-Roll”, длина реза 2800 мм, обрезной башмак	S	S	S
132	Форматно-подвижной стол “X-Roll”, длина реза 3200 мм, обрезной башмак	O	O	O
133	Форматно-подвижной стол “X-Roll”, длина реза 3700 мм, обрезной башмак	O	O	O
134	Система фиксаторов форматно-подвижного стола (!130)	O	O	O
139	Кнопка запуска на форматно-подвижном столе	O	O	O
139A	Кнопка запуска на форматно-подвижном столе	O	O	O

	Расширительные столы и поперечные упоры	**kappa 550**	**kappa 550 x-motion**	**kappa 550 e-motion**
160	Расширительный стол 1250 x 650 мм	S	S	S
161	Расширительный стол “X-Roll” 1250 x 650 мм с опорными направляющими и цифровым индикатором угла наклона	O	O	O
162	Расширительный стол 1250 x 650 мм с параллелограммной установкой и цифровым индикатором угла наклона (!133)	O	O	O
163	Градусно-растровая система для расширительного стола (#160)	O	O	O
164	Выдвижная опора для расширительного стола с роликом материала до 500 мм (!162, !169)	O	O	O
165	Поворотная система расширительного стола (#072,!169)	O	O	O
166	Поперечный упор 3200 мм, с устройством наклона 90°–45°, 2 упорные линейки	S	S	S
167	Поперечный упор 1900 мм, оснащённый системой точной настройки, с возможностью поворота на 90°–45°, 1 цифровой поперечный упор до 1900 мм, телескопический упор с аналоговым поперечным упором до 3200 мм.	O	O	O
168	Поперечный упор 3200 мм с точной регулировкой, устройство наклона 90°–45°, 2 упорные линейки	O	O	O
169	Поперечный упор с управляемой колодкой, диапазон регулировки 120–1760 мм, съёмное телескопическое удлинение до 3400 мм, ширина реза со второй колодкой (#161/162) (!160)		O	O
175	Продольный упор с двумя цифровыми колодками, вкл. расчёт компенсации длины при отведённом упоре (#161/162) Digi compensation plus	O	O	O

	Система направляющих форматно-подвижного стола “X-Roll”	**kappa 550**	**kappa 550 x-motion**	**kappa 550 e-motion**
221	Подготовка к контейнерной перевозке kappa 550, палетта 2100 x 1500 мм	O	O	O
223	Упаковка с маркировкой IPPC	O	O	O

	Важные принадлежности	**kappa 550**	**kappa 550 x-motion**	**kappa 550 e-motion**
220	604-110 – Планшет с зажимом формата A4 для спецификации деталей		O	O

S … Стандартная комплектация | O … Опция | W … Не поставляется

Ассортимент продукции 2023

Форматно-раскроечные станки

kappa 590 e-motion/x-motion | kappa 550 e-motion/x-motion | kappa 550 | kappa 450 x-motion | kappa 450

Фрезерные станки

profil 92 M e-motion | profil 45 M/x-motion | profil 45 Z/x-motion

Фуговальные станки

dual 51 | plan 51L | exact 63 | exact 51

Кромкооб-лицовочные станки

tempora F800 60.12 e-motion | tempora F600 60.06L | tempora F600 60.06L glueBox | tempora F400 45.03/L

Калибровально-шлифовальные станки

findustry 1352/1353/1354 | finish 1352/1353 modular

Прессы горячего прессования

Пресс для горячего прессования заготовок с электрическими нагревательными плитами Elkom®
Пресс с водяным обогревом плит
Пресс с масляным обогревом плит
с подключением к имеющейся системе отопления

Обрабатыва-ющие центры с ЧПУ

c-express 920 classic | creator 950 | D-Jet | profit H350R/H500R | profit H200R/H300R

Обрабатыва-ющие центры с ЧПУ для нестинга

profit H150/100 | profit H80I | profit H08

Форматно-раскроечные центры для промышленного использования

kappa V60/V80 | kappa V60 classic | kappa automatic classic | kappa automatic 80 edition

Вакуумный подъемник панелей
Системы возврата заготовок
Подающие устройства

v-motion/classic | u-motion classic | u-motion professional | l-motion

FORMAT 4®

FORMAT4. Бескомпромиссный потенциал для самых взыскательных требований

С 2001 года бренд премиум класса Format4 компании Felder Group соответствует самым высоким требованиям профессиональных деревообработчиков. Индивидуальные высокопроизводительные решения обеспечивают высочайший комфорт управления и максимальную производительность.

FELDER GROUP
KR-Felder-Straße 1
A-6060 HALL in Tirol

RU Тел. 0495 602 02 85
www.format-4.ru
Контакты

MD Тел. 06057 3337
www.format-4.md
Контакты

KZ Тел. 0771 503 4733
www.format-4.kz
Контакты

UA Тел. 0044 201 06 75
www.format-4.ua
Контакты

Следуйте за нами на Facebook, Instagram, LinkedIn и Youtube.

© 12/2022 FELDER KG · KR-Felder-Straße 1, 6060 HALL in Tirol, AUSTRIA · www.felder-group.com
Технические данные, содержание и опечатки могут быть изменены в любое время без дополнительного уведомления.
На изображениях оборудования могут быть показаны дополнительные опции. Представленные в буклете изображения могут отличаться от оригиналов. Изображения не носят обязательного характера.

RUS